Maß-, Montage- und Pflegeanleitung für Außenjalousien

Senkrechte, rechteckige Fenster
Montage mit Schienenführung

Inhalt

1. Vorbemerkung
2. Hinweise
3. Grenzwerte, Pakethöhen
4. Maßanleitung
5. Montage

1. Vorbemerkung

Sehr geehrte Rollomeister-Kundin,
Sehr geehrter Rollomeister-Kunde,

wir bedanken uns, dass Sie sich für ein Qualitätsprodukt aus unserem Hause entschieden haben und wünschen Ihnen viel Freude damit.
Damit die Montage Ihres Wunschproduktes genauso reibungslos vonstatten geht wie die Bestellung, finden Sie auf den nächsten Seiten einfache und leicht verständliche Schritt-für-Schritt-Erklärungen zu jeder einzelnen Montagesituation. Wir erklären Ihnen wie Sie bequem und ganz ohne Hilfe eines Fachmanns Ihr Produkt ausmessen, montieren und reinigen können.

Sie werden sehen, wie einfach es ist!

© Rollomeister GmbH
www.rollomeister.de

2. Hinweise

Prüfen Sie vor der Montage den Wand- bzw. Deckenaufbau (Wandstärke, Material, mi t/ ohne Isolierung)
Prüfen Sie vor Bohrungen den Verlauf von z. B. Stromkabeln, Wasserleitungen etc. zu Ihrer eigenen Sicherheit

Ermitteln Sie die Anlagenbreite immer in der späteren Montagehöhe (bei Nischenmontage ist z.B. evtl. die Wand nicht im Lot). Beachten Sie z.B. Fallrohre.

Prüfen Sie vor Beginn der Montage die Lieferung anhand der Zubehör-Listen auf Vollzähligkeit.
Fehlende oder falsch gelieferte Teile sind vor Montagebeginn zu reklamieren.
Spätere Reklamationen können nicht anerkannt werden.

Zur Befestigung des Raffstore-Behangs am Baukörper sind ausschließlich nur die mitgelieferten Kopfleistenträger zu verwenden. Bei unterschreiten der Anzahl können erhebliche Personen- und Sachschäden entstehen.

© Rollomeister GmbH
www.rollomeister.de

2. Hinweise

Vor dem Probelauf des Außenraffstores muss darauf geachtet werden, dass im Laufbereich der Lamellen keine Fremdkörper abgelegt worden sind.

Die Befestigungen gemäß dieser Anleitung ausführen; die Halter nicht mit zusätzlichen Anbauten belasten.

Bei Verschmutzung und bei Vereisung der Behangführung, darf die Jalousie nicht betätigt werden.
Die Jalousie muss in der betreffenden Stellung solange verbleiben, bis die Behinderungen entfernt worden sind.

Falls sich die Halterungen nicht sicher an dem Baukörper befestigen lassen, so müssen neue Befestigungselemente beschafft werden.

Nicht der Gewährleistung unterliegen alle Schäden, die durch unsachgemäße Montage und Bedienung, sowie durch Nichtbeachtung dieser Montageanleitung entstehen.
Ebenso wird keine Haftung für daraus resultierende Folgeschäden übernommen

Befestigungselemente:
Die maximal zulässige Belastung der Sonnenschutz-Halterung auf dem Baukörper ist von dem Befestigungsuntergrund (Beton, Alu, usw.) abhängig.
Deshalb haben wir aus Sicherheitsgründen keine Schrauben- / Dübelkombination der Lieferung beigefügt.
Wir empfehlen, von einen Fachmann die optimale Schrauben- / Dübelkombination festlegen zu lassen.
Aus Gründen der Dauerfestigkeit dürfen nur nichtrostende Verbindungselemente verwendet werden.

Jede unsachgemäße Montage obliegt in der Verantwortung des Monteurs.

© Rollomeister GmbH
www.rollomeister.de

3. Grenzwerte / Pakethöhen

50mm Lammelle, flach

Typ	Allgemeine Angaben					Einzelbehang				Antriebsgruppen	
	Lamellen		Führung	Antrieb	Gew.	Breite mm		Höhe mm	Fläche in m²	Breite mm	Fläche in m²
	Breite (mm)	Form	Art	Typ	Kg/m²	min.	max.	max.	max.	max.	max. [2]
FKV50	50	flach	Seil	Kurbel	1,7	423	4000	4000	17	15000	20
										8000 [3]	20
FEV50	50	flach	Seil	Motor	2,0	435	5000	4000	17	15000	20

80mm Lammelle, flach, Seilführung

Typ	Allgemeine Angaben					Einzelbehang				Antriebsgruppen	
	Lamellen		Führung	Antrieb	Gew.	Breite mm		Höhe mm	Fläche m²	Breite mm	Fläche m²
	Breite (mm)	Form	Art	Typ	Kg/m²	min.	max.	max.	max.	max.	max. [2]
FKV80	80	flach	Seil	Kurbel	2,4	473	5000	4000	16	12000	20
										8000 [3]	15
FEV80	80	flach	Seil	Motor	2,6	453	5000	4000	17	15000	25

80mm Lammelle, flach, Schienenführung

Typ	Allgemeine Angaben					Einzelbehang				Antriebsgruppen	
	Lamellen		Führung	Antrieb	Gew.	Breite mm		Höhe mm	Fläche m²	Breite mm	Fläche m²
	Breite (mm)	Form	Art	Typ	Kg/m²	min.	max.	max.	max.	max.	max. [2]
FKS80	80	flach	Schiene	Kurbel	2,4	453	5000	4500	16	12000	20
										8000 [3]	15
FES80	80	flach	Schiene	Motor	2,6	521	5000	4500	17	15000	20

80mm Lammelle, randgebördelt, Seilführung

Typ	Allgemeine Angaben					Einzelbehang				Antriebsgruppen	
	Lamellen		Führung	Antrieb	Gew.	Breite mm		Höhe mm	Fläche m²	Breite mm	Fläche m²
	Breite (mm)	Form	Art	Typ	Kg/m²	min.	max.	max.	max.	max.	max. [2]
CKV80	80	gebördelt	Seil	Kurbel	2,8	453	5000	4000	16	15000	20
										8000 [3]	15
CEV80	80	gebördelt	Seil	Motor	3,0	473	5000	4000	16	15000	21

80mm Lammelle, randgebördelt, Schienenführung

Typ	Allgemeine Angaben					Einzelbehang				Antriebsgruppen	
	Lamellen		Führung	Antrieb	Gew.	Breite mm		Höhe mm	Fläche m²	Breite mm	Fläche m²
	Breite (mm)	Form	Art	Typ	Kg/m²	min.	max.	max.	max.	max.	max. [2]
CKS80	80	gebördelt	Schiene	Kurbel	2,8	453	5000	4500	16	15000	20
										8000 [3]	15
CES80	80	gebördelt	Schiene	Motor	3,0	521	5000	4500	17	15000	21

Grenzwerte

75mm S Lammelle, Seilführung

Typ	Allgemeine Angaben					Einzelbehang				Antriebsgruppen	
	Lamellen		Führung	Antrieb	Gew.	Breite mm		Höhe mm	Fläche m²	Breite mm	Fläche m²
	Breite (mm)	Form	Art	Typ	Kg/m²	min.	max.	max.	max.	max.	max. [2]
DKV75	75	S-Förmig	Seil	Kurbel	2,9	453	4500	3500	9	12000	16
										7000 [3]	16
DEV75	75	S-Formig	Seil	Motor	3,1	473	4500	3500	14	13000	20

75mm S Lammelle, Schienenführung

Typ	Allgemeine Angaben					Einzelbehang				Antriebsgruppen	
	Lamellen		Führung	Antrieb	Gew.	Breite mm		Höhe in mm	Fläche m²	Breite mm	Fläche m²
	Breite (mm)	Form	Art	Typ	Kg/m²	min.	max.	max.	max.	max.	max. [2]
DKS75	75	S-Förmig	Schiene	Kurbel	2,9	453	4500	4000	9	12000	16
										7000 [3]	16
DES75	75	S-Förmig	Schiene	Motor	3,1	521	4500	4000	16	13000	20

90mm Z Lammelle, Seilführung

Typ	Allgemeine Angaben					Einzelbehang				Antriebsgruppen	
	Lamellen		Führung	Antrieb	Gew.	Breite mm		Höhe mm	Fläche m²	Breite mm	Fläche m²
	Breite (mm)	Form	Art	Typ	Kg/m²	min.	max.	max.	max.	max.	max. [2]
ZKV90	90	Z-Förmig	Seil	Kurbel	2,9	453	4500	3500	9	12000	16
										7000 [3]	16
ZEV90	90	Z-Förmig	Seil	Motor	3,1	473	4500	3500	16	13500	20

90mm Z Lammelle, Schienenführung

Typ	Allgemeine Angaben					Einzelbehang				Antriebsgruppen	
	Lamellen		Führung	Antrieb	Gew.	Breite mm		Höhe mm	Fläche m²	Breite mm	Fläche m²
	Breite (mm)	Form	Art	Typ	Kg/m²	min.	max.	max.	max.	max.	max. [2]
ZKS90	90	Z-Förmig	Schiene	Kurbel	2,9	453	4500	4000	15	12000	16
										7000 [3]	16
ZES90	90	Z-Förmig	Schiene	Motor	3,1	521	4500	4000	16	13500	20

Jalousiehöhe	Pakethöhe Schienenanlage	Pakethöhe Seilanlage
800	135	135
900	141	141
1000	146	146
1100	152	152
1200	157	157
1300	163	163
1400	168	168
1500	174	174
1600	179	179
1700	185	185
1800	190	190
1900	196	196
2000	201	201
2100	207	207
2200	212	212
2300	218	218
2400	223	223
2500	229	229
2600	234	234
2700	240	240
2800	245	245
2900	251	251
3000	256	256
3100	262	262
3200	267	267
3300	273	273
3400	278	278
3500	284	284
3600	289	289
3700	295	295
3800	300	300
3900	306	306
4000	311	311
4100	317	
4200	322	
4300	328	
4400	333	
4500	339	

© Rollomeister GmbH

rollomeister.de®
Sonnenschutz. Nur für mich gemacht.

Jalousiehöhe	Pakethöhe Schienenanlage	Pakethöhe Seilanlage
800	120	120
900	123	123
1000	126	126
1100	129	129
1200	132	132
1300	135	135
1400	138	138
1500	141	141
1600	144	144
1700	147	147
1800	150	150
1900	153	153
2000	156	156
2100	159	159
2200	162	162
2300	165	165
2400	168	168
2500	170	170
2600	173	173
2700	176	176
2800	179	179
2900	182	182
3000	185	185
3100	188	188
3200	191	191
3300	194	194
3400	197	197
3500	200	200
3600	203	203
3700	206	206
3800	209	209
3900	212	212
4000	215	215
4100	218	
4200	221	
4300	224	
4400	227	
4500	230	

© Rollomeister GmbH

rollomeister.de®
Sonnenschutz. Nur für mich gemacht.

Jalousiehöhe	Pakethöhe Seilanlage
800	130
900	133
1000	136
1100	139
1200	143
1300	146
1400	149
1500	152
1600	155
1700	158
1800	161
1900	164
2000	168
2100	171
2200	174
2300	177
2400	180
2500	183
2600	186
2700	189
2800	193
2900	196
3000	199
3100	202
3200	205
3300	208
3400	211
3500	215
3600	218
3700	221
3800	224
3900	227
4000	330
4100	
4200	
4300	
4400	
4500	

© Rollomeister GmbH

Jalousiehöhe	Pakethöhe Schienenanlage	Pakethöhe Seilanlage
800	155	155
900	160	160
1000	166	166
1100	171	171
1200	176	176
1300	182	182
1400	187	187
1500	192	192
1600	197	197
1700	203	203
1800	208	208
1900	213	213
2000	219	219
2100	224	224
2200	229	229
2300	235	235
2400	240	240
2500	245	245
2600	251	251
2700	256	256
2800	261	261
2900	267	267
3000	272	272
3100	277	277
3200	282	282
3300	288	288
3400	293	293
3500	298	298
3600	304	304
3700	309	309
3800	314	314
3900	320	320
4000	325	325
4100		
4200		
4300		
4400		
4500		

© Rollomeister GmbH

rollomeister.de®
Sonnenschutz. Nur für mich gemacht.

Jalousiehöhe	Pakethöhe Schienenanlage	Pakethöhe Seilanlage
800	145	145
900	151	151
1000	157	157
1100	163	163
1200	169	169
1300	176	175
1400	182	181
1500	188	187
1600	194	193
1700	200	198
1800	206	204
1900	212	210
2000	218	216
2100	224	222
2200	230	228
2300	237	234
2400	243	240
2500	249	246
2600	255	252
2700	261	258
2800	267	264
2900	273	270
3000	279	276
3100	285	282
3200	291	288
3300	298	294
3400	304	299
3500	310	305
3600	316	311
3700	322	317
3800	328	323
3900	334	329
4000	340	335
4100		
4200		
4300		
4400		
4500		

© Rollomeister GmbH

4. Maßanleitung

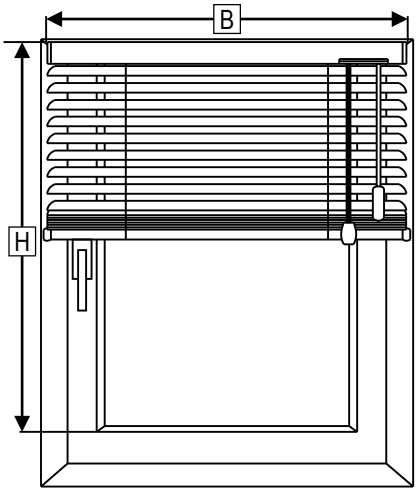

Montage in der Fensternische, auf dem Fensterrahmen

Jalousienbreite B = Nischenbreite:
Messen Sie die Nischenbreite und **ziehen Sie - 2 cm ab.**

Jalousienhöhe H = Nischenhöhe:
Messen Sie die Nischenhöhe und **ziehen Sie - 2 cm ab.**

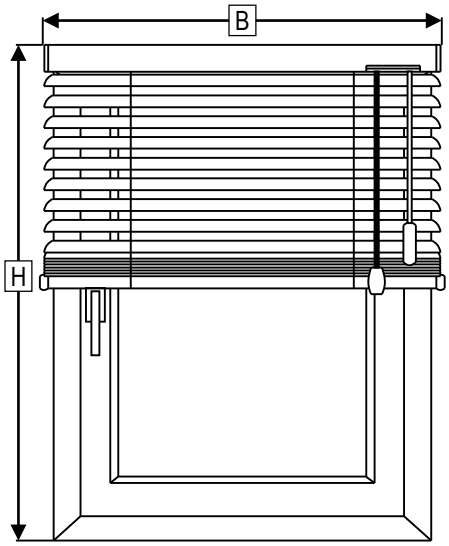

Montage vor der Fensternische

Jalousienbreite B = Nischenbreite:
Messen Sie die Nischenbreite und **addieren Sie Ihren gewünschten Überstand. Wir empfehlen 10 cm pro Seite**.

Bitte beachten Sie, dass dieser Wert gegebenenfalls an eine vorhandene Isolierung oder Wärmedämmung angepasst werden muss.

Jalousienhöhe H = Nischenhöhe + Pakethöhe:
Messen Sie Ihre Nischenhöhe und addieren Sie Ihre Pakethöhe.
Die Pakethöhe können Sie der entsprechenden Tabelle der technischen Dokumentation entnehmen.

5. Montageanleitung ohne Blende

Befestigungsmaterial

Führungs-schiene ER-22	
Kopfleisten-träger	
Abstandshalter Führungs-schienen Modell: HE-70 60 mm - 80 mm	
Jalousien-Behang	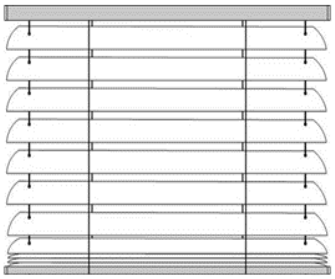

Anbringen der Außenjalousie ohne Blende

Schritt 1

Zeichnen Sie die Löcher für die Kopfleistenträger (Wandwinkel bei Wandmontage) auf dem Montageuntergrund an und bohren Sie die Löcher an entsprechender Stelle.

Empfehlung:

1. Träger von außen 10 - 15 cm eingerückt
2. Träger mittig
3. Träger von außen 10 - 15 cm eingerückt

Schritt 2

Befestigen Sie die Kopfleistenträger am Montageuntergrund.
Achten Sie darauf, dass die Träger genau waagerecht angebracht werden und prüfen Sie dies mit einer Wasserwaage nach.

Unebenheiten im Befestigungsbereich der Kopfleistenträger sollten mit Unterlagen ausgeglichen werden, um ein Verspannen der Kopfleiste zu vermeiden.

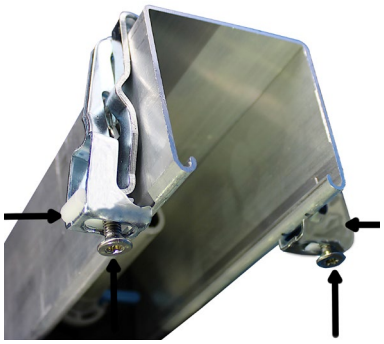

Schritt 3

Kontrollieren Sie, ob die Kopfleistenträger alle ausgerichtet und die Einhängehaken geöffnet sind. Fahren Sie das Lamellenpaket ca. 50 cm nach unten ab, damit der Schachtbereich zugänglich wird.

Führen Sie den Jalousiebehang von unten in den Kopfleistenträger ein. Drücken Sie die Kopfleiste soweit in die Träger hoch, bis sich die Einhängehaken schließen.

Richten Sie den Behang aus und drehen Sie die Schrauben der Einhängehaken fest.

© Rollomeister GmbH

Montage der Führungsschienen

Abbildung 1

Schritt 4

Zeichnen Sie die Bohrlöcher für die Abstandshalter auf dem Befestigungsuntergrund an und bohren Sie die Löcher an entsprechender Stelle.

Wir empfehlen den untersten Abstandshalter 20 cm vom unteren Ende der Führungsschiene zu positionieren. Weitere Abstandshalter der Höhe nach vermitteln.
Die Abstandshalter müssen zueinander absolut lotrecht und im gleichen Abstand zur Fassade sitzen.

Abbildung 2

Lösen Sie die Inbusschraube (Innensechskant) am Abstandshalter und lockern Sie die Klemmschraube (Abbildung 1 + Abbildung 2 demontiert).

Montage der Führungsschienen

Abbildung 3

Bringen Sie die Abstandshalter an die entsprechende Position und verschrauben Sie diese mit dem Montageuntergrund.

Führen Sie die Führungsschienen in die Klemmnute des Abstandhalters. (Abbildung 3)

Ziehen Sie die Klemmschraube mit dem passenden Gabelschlüssel fest (innenliegendes Element) (Abbildung 4).

Anschließend drehen Sie die Klemmschraube mit der Inbusschraube fest.

Abbildung 4

Schritt 5

Führen Sie einen **Probelauf** durch, indem Sie den Behang vollständig in die untere Endposition fahren. Danach wenden Sie die Jalousie in beide Richtungen vollständig und fahren den Behang anschließend in die obere Endposition.

Montageanleitung mit Blende

Befestigungsmaterial

Kopfleisten-träger	
Abstandshalter Führungs-schienen: HE 70 Führungsschiene: ER 22	
Blende	Form L Form U
Kopfwinkel, Bügel und Ausgleich-lasche mit Kopfleisten-träger, in zusammen-montierter Darstellung	

Schritt 1

Zeichnen Sie die Löcher für die Kopfwinkel (Abbildung 1) auf dem Montageuntergrund an und bohren Sie die Löcher an entsprechender Stelle. Achten Sie darauf, dass die Kopfwinkel genau waagerecht angebracht werden und prüfen Sie dies mit einer Wasserwaage nach.

Abbildung 1

Schritt 2

Schrauben Sie den Kopfleistenträger an den Kopfwinkel (Abbildung 2) und montieren Sie Kopfwinkel und Kopfleistenträger auf den Montageuntergrund.

Abbildung 2

© Rollomeister GmbH

Schritt 3

Legen Sie die Blende auf die Kopfwinkel (Abbildung 2) und zeichnen Sie die Lochbohrungen der Winkel auf der Blende an.
Bohren Sie Löcher in die Blende und verschrauben Sie anschließend die Kopfleistenträger und Kopfwinkel mit der Blende.
- Habens Sie aufgrund der Montagesituation nach oben keinen Platz und können keine metrische Schraube mit Mutter zur Vormontage verwenden, muss eine selbstschneidenden Schraube verwendet werden, die ggfs mit in den Montageuntergrund geschraubt wird.

Abbildung 2

© Rollomeister GmbH

Schritt 4

Kontrollieren Sie, ob die Kopfleistenträger alle ausgerichtet und geöffnet sind. (Abbildung 3 +5). Führen Sie die Jalousie von unten in den Blende ein und drücken Sie die Kopfleiste soweit in die Träger hoch, bis sich die Einhängehaken schließen.
Richten Sie den Behang aus und drehen Sie die Schrauben der Einhängehaken fest.

Abbildung 3

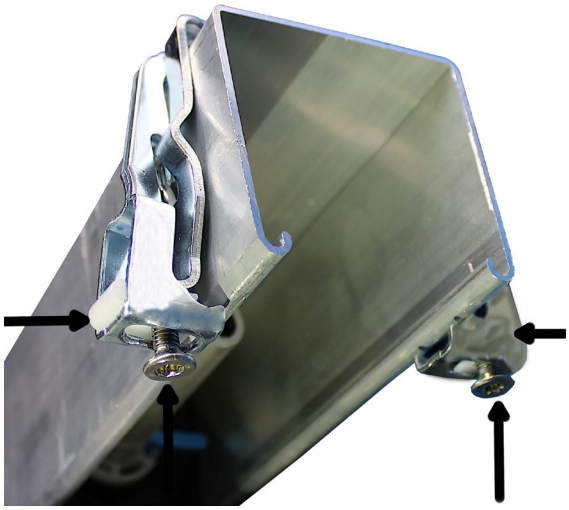

Montage U Blende:
Bei der Montage mit einer U Blende, wird der Montagewinkel (Abbildung 4 + 5) mit den Kopfleistenträgern und den Ausgleichwinkeln verschraubt und komplett so vormontiert. Dann waagerecht am Montageuntergrund verschrauben.
Dann dem Schritt 4 folgen.

Abbildung 4
außen

Abbildung 5
innen

Montage des Elektromotors:
Elektroarbeiten dürfen nur von einem zugelassenen Fachbetrieb ausgeführt werden.
Bitte beachten Sie die beiliegende Montage- und Einstellanleitung für Elektromotoren.