OPUS BRiDGE Rollladen/Jalousie

PRODUKTBESCHREIBUNG

Der einfachste Weg zur smarte Rollladensteuerung – einfach umgesetzt im Neubau und in der Nachrüstung. Die OPUS BRiDGE ist ein elektronischer Rollladenschalter mit integriertem EnOcean-Funkmodul. Die konventionelle Bauform des Schalters ermöglicht die Kompatibilität mit den gängigen Schalterdesigns vieler Hersteller und den unkomplizierten Einbau in jeder gängigen Unterputzdose – ohne Schmutz, Staub und Renovierungsaufwand. In Verbindung mit dem OPUS Smart Home Gateway ist die OPUS BRiDGE außerdem mit Apple HomeKit und Amazon Alexa kompatibel.

- elektronischer 2-Kanal Unterputz-Schalter mit EnOcean-Funkmodul
- geeignet für die Steuerung eines Rollladens (1x OPUS BRiDGE pro elektrischem Rollladen/Jalousie)
- Zentralfunktion zur Steuerung aller Rollläden möglich mit einem OPUS Wandsender (Art. 563.088.37-C)
- SmartHome ready-Technologie: Zukunftssichere Gebäudeinstallationstechnik, jederzeit erweiterbar
- Renovierungsfrei nachrüstbar: Alter Schalter raus – OPUS BRiDGE Schalter rein – fertig!
- integrierbar in alle gängigen 55er-Schalterprogramme
- Apple HomeKit- und Amazon Alexa-fähig in Verbindung mit dem OPUS Smart Home Gateway (Art. 563.075-C)

TECHNISCHE DATEN

ARTIKELNUMMER	563.031-C
Spannung	230 V~ 50 / 60 Hz
Schaltleistung/max. Fahrzeit	750 VA/120 s, Einschaltstrom max. 80 A
Anschlussklemmen	1,5 mm² starrer Draht
Schutzart	IP30
EnOcean Funk	868,3 MHz
Umgebungsbedingungen	-10°C ... +50 °C, max. 85% rH, nicht kondensierend

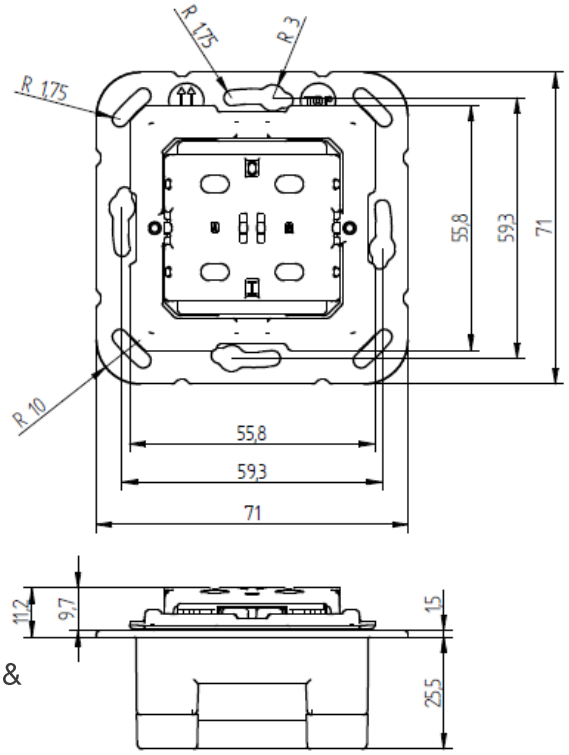

Lieferumfang: OPUS BRiDGE inkl. Rahmenhalteplatte, Abdeckrahmen & Wippe mit Pfeilen (Farbe: polarweiß-seidenglanz, ähnlich RAL 9016).

Alle Angaben erfolgen ohne Gewähr und Anspruch auf Vollständigkeit.