Pendeltür

mit Montagerahmen unten geschlossen

Darstellung: Lichte-Montage-Blendrahmen (LMB)

Empfehlung
flächenversetzte Türen
mit eng anliegendem Rollladenpanzer und Rollladenführungsschienen

Variante

PT2/1.LMB

Bei schrägem oder gesoftetem Blendrahmenprofil können die Montageschrauben zwischen Blendrahmen und Montagerahmen sichtbar werden.

Preisgestaltung

Pendeltüren Preisliste 1 Seite 6

Bestellmaße

Breite = lichte Breite Türblendrahmen - 2 mm
Höhe = Regensch.-oberkante bis Lichte Türblendrahmen oben + 17 mm

Öffnungsrichtung = links oder rechts
Ansicht außen

Horizontalschnitt M 1:3

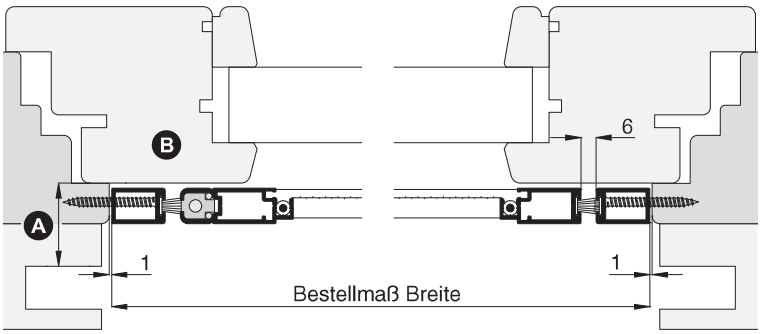

Vertikalschnitt M 1:4

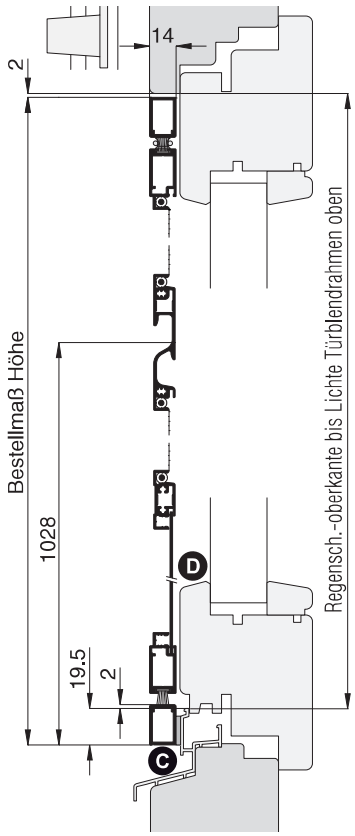

Worauf Sie unbedingt achten sollten		alternativ
bei **Windbelastung** Drehstabfedern mit erhöhter Schließkraft verwenden (Zusatzausstattungen Seite 30, Erhöhung der Schließkraft)		
auf Beschwerungsstab in der Rollladenendleiste achten (Register Montagehilfsmittel, Magnetabstandhalter)		
A	Abstand der Rollladenführung zum Türflügel mind. 15 mm	nachfragen
B	bei verdeckten Beschlägen am Türflügel (oder bautiefen Türflügeln) darauf achten, dass die Pendeltür durchpendeln kann	Winkelanbau (Zusatzausstattungen, Seite 26)
C	ggf. Distanzunterlage separat bestellen (Register Montagehilfsmittel)	
D	auf Wetterschenkel und Flügelabdeckung (Holztür) achten	nachfragen

3-D Ansicht von außen

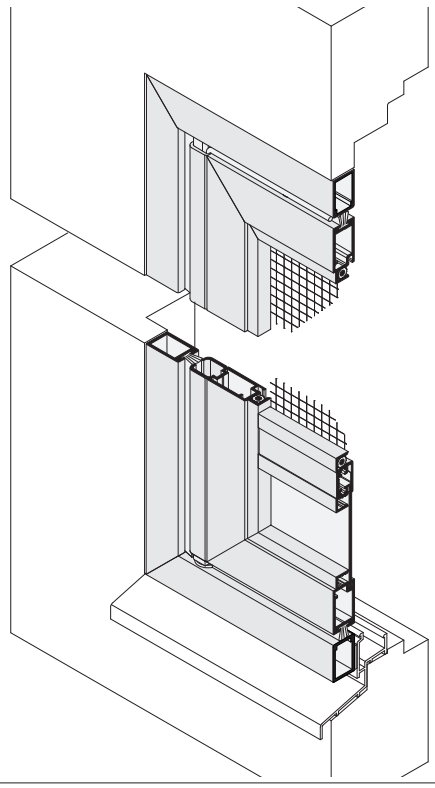
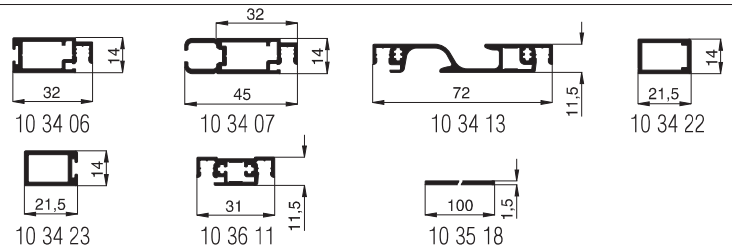
verwendete Profile M 1:3